0 602 490 650
Issue / Stand 12-04-10

Fig./Abb. 1

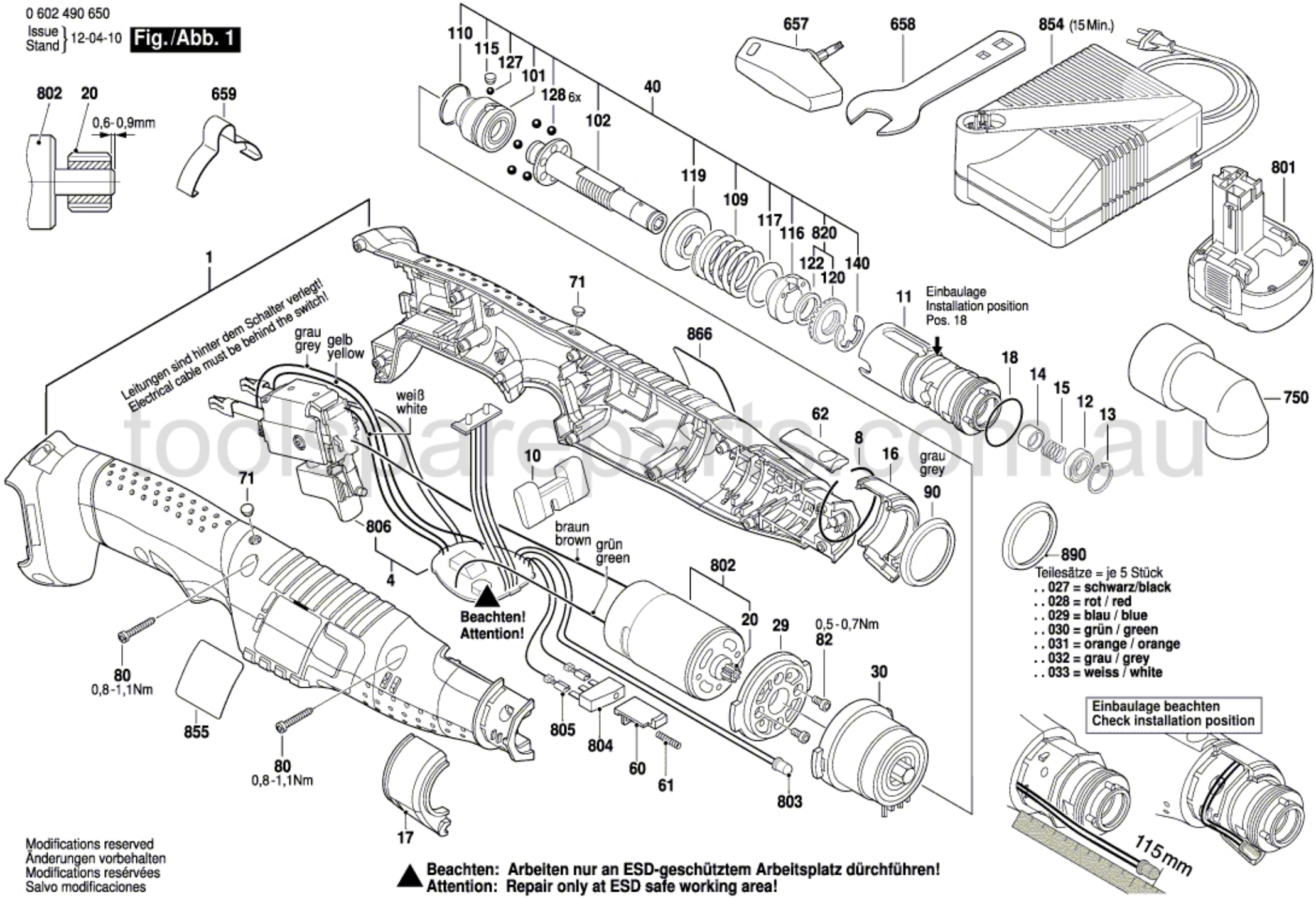

toolspareparts.com.au

Modifications reserved
Änderungen vorbehalten
Modifications resérvées
Salvo modificaciones

▲ Beachten: Arbeiten nur an ESD-geschütztem Arbeitsplatz dürchführen!
Attention: Repair only at ESD safe working area!